ООО «БОНПЕТ»
тел. 8 (800) 511 89 39
email: info@chint-electric.ru
сайт: chint-electric.ru

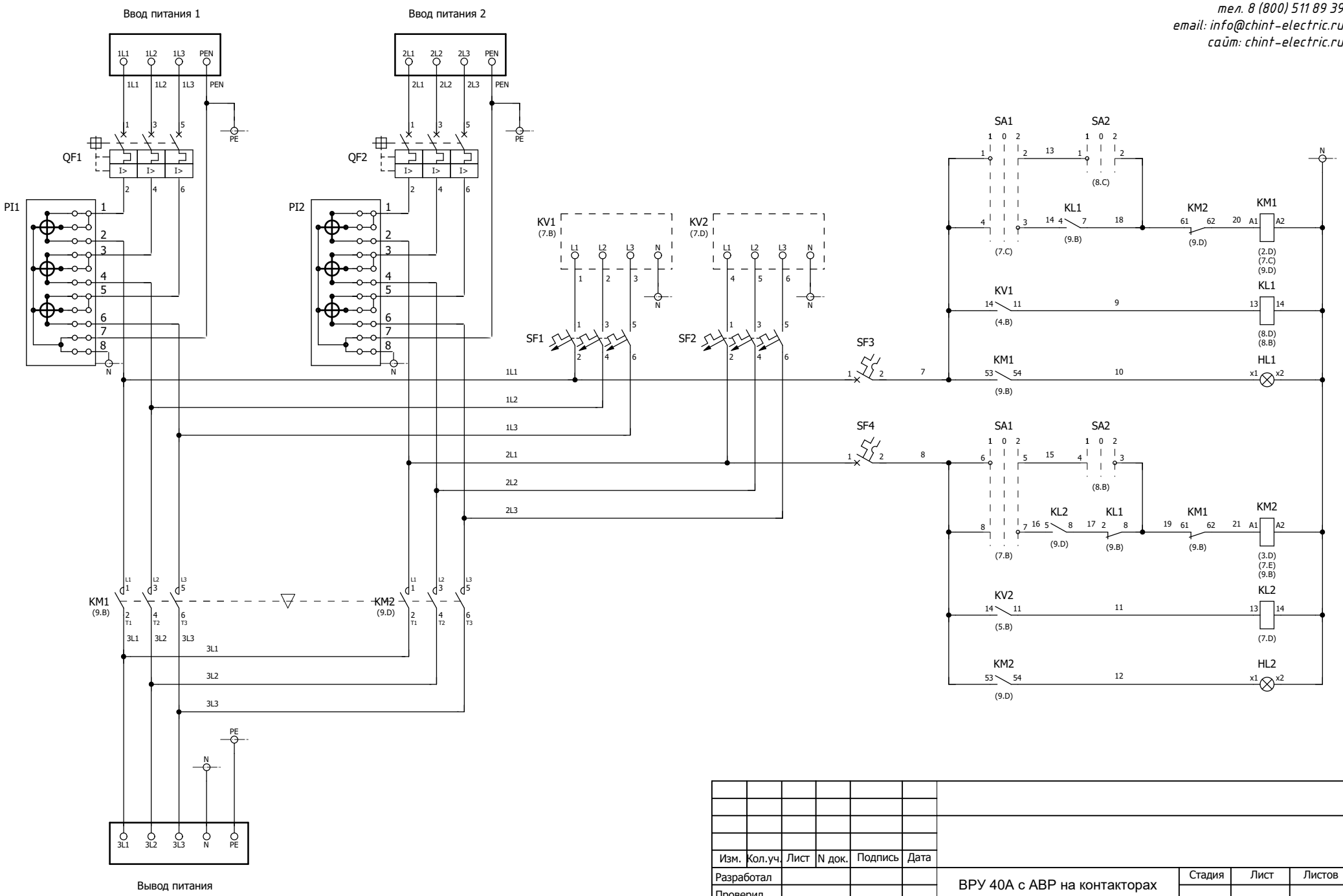

Изм.	Кол.уч.	Лист	N док.	Подпись	Дата
Разработал					
Проверил					
Утвердил					

ВРУ 40А с АВР на контакторах артикул ВРУ-40-01-10К (CHINT)

Стадия	Лист	Листов
П	1	

Схема электрическая принципиальная

ООО «БОНПЕТ»
info@chint-electric.ru

Взам. инв. N | Подп. и дата | Инв.N подл.

Копировал | Формат А3

Формат	Зона	Поз.	Обозначение	Наименование	Кол	Приме-чание
				ВРУ-40-01-10К (CHINT)		
			HL1; HL2	Индикатор светодиодный зеленый ND16-22DS/4, 230В AC, артикул 592575	2	
			KL1; KL2	Промежуточные реле JZX-22F, 4 пер. конт., ~220В AC, 3А, артикул 285380	2	
			KL1; KL2	Розетка CZY14A для промежуточного реле JZX-22F(D)/4, артикул 286976	2	
			KM1; KM2	Контактор NC1-4011 40A 230В/AC3 1НО +1НЗ 50Гц, артикул 224986	2	
			KM1; KM2	Приставка доп.контакты F4-20 к Контактору NC1 и NC2, артикул 257029	2	
			KM1	Механическая блокировка для для NC1-40-95, артикул 234996	1	
			KV1; KV2	Реле контроля фаз NJYB3-15, 3x220В, артикул 636025	2	
			PI1; PI2	Счётчик электроэнергии трехфазный Меркурий 234 ARTM-02, 5(10)А, кл.т. 1,0/2,0	2	
			QF1; QF2	Автоматический выключатель NB1-63 3P C40 6kA, артикул 179707	2	
			SA1; SA2	Переключатель на 3 пол. (1-0-2) NP2-BJ33, 1НО+1НО, артикул 574858	2	
			SA1	Дополнительный контакт NP2-BE101 для NP2-B(D)E, 1НО, артикул 576728	2	
			SF1; SF2	Автоматический выключатель NB1-63 3P C6 6kA, артикул 179709	2	
			SF3; SF4	Автоматический выключатель NB1-63 1P C6 6kA, артикул 179625	2	
			U1	Корпус с монтажной платой 800x600x300 мм, IP54	1	

Взам. инв. N

Подп. и дата

Инв.N подл.

Изм.	Лист	№ докум.	Подп.	Дата

Разработал			ВРУ 40А с АВР на контакторах артикул ВРУ-40-01-10К (CHINT)	Лит.	Лист	Листов
Проверил				П	1	1
				ООО «БОНПЕТ» info@chint-electric.ru		
			Групповая спецификация изделий			
Утвердил						

Копировал

Формат А4